VALVES AND FITTINGS

8400/8500/8599

DESCRIPCIÓN:Manómetro caratula seca

DESCRIPCIÓN: Manómetro caratula con glicerina

Hoja Técnica

USO:

Los manómetros son instrumentos de medición de presión.

APLICACIONES:

Caratula seca: Se utilizan en entornos sin vibraciones ni pulsaciones, donde la presión es estable. Adecuados para uso general en sistemas de baja exigencia, como:

- Aire comprimido
- Agua potable
- Gases no corrosivos, procesos donde no hay cambios bruscos de presión.
- Equipos donde hay golpes de ariete o pulsaciones de presión.

Caratula con glicerina: Se utilizan en ambientes con vibraciones, golpes mecánicos o pulsaciones de presión. Adecuados para uso en sistemas industriales más exigentes, como:

- Hidráulica y neumática
- Sistemas de bombeo
- Procesos con fluidos en movimiento, como en la industria química y petroquímica

LÍMITES TÉCNICOS:

- Temperatura ambiente: -20ºC a +60ºC
- Temperatura de proceso: hasta +60ºC
- Presión máxima de trabajo se recomiende que sea inferior al 75% del rango total para presiones sostenidas y 65% para presiones fluctuantes.

CARACTERÍSTICAS:

Caratula seca:

- Acorde con EN837-1
- Escala de medida positiva y dual
- Unidad de presión: BAR/PSI Manómetro analógico.
- Rosca macho 1/4”
- Rango de precisión: ±1,6%

Caratula con glicerina:

- La glicerina amortigua las oscilaciones de la aguja, proporcionando lecturas más estables
- Minimiza el degaste mecánico lubricando los componentes
- Previene la condensación y prolonga la vida del manómetro.

INSTALACIÓN:

Los manómetros se pueden instalar en vertical y en horizontal. Para instalarlos se debe de seleccionar el punto de instalación, debe ser accesible, protegido de golpes y temperaturas extremas. Preparar la conexión, verificando el tipo de rosca (NPT o BSP) y aplicar sellador si es necesario. Instalar el manómetro enroscando manualmente y ajustando con una llave sin sobre apretar, se debe verificar fugas y alineación asegurándose que la carátula esté visible y revisar posibles fugas, por ultimo la puesta en marcha, presurizando lentamente el sistema y confirmando que la aguja responde correctamente.

MT Business Key, S.L. se reserva el derecho de modificar en parte o en su totalidad las características de sus productos sin previo aviso.

Para prevenir roturas, accidentes o daños severos, NO USAR este producto fuera de los límites técnicos y sus aplicaciones. Las normas locales pueden regular el uso de este producto.

Business Key, S.L.
Polígono Sector Camps d’en Ricard
C/ Comerç, 10, naves 3-9 · 08780 Pallejà – Barcelona – España
Tel. +34 936 804 980 / +34 936 804 981 · ventas@mtspain.net
mtspain.net

Oficina AMÉRICA
Lázaro Cárdenas 11 - La Higuera Atizapán -
Estado de México, México
+52 (55) 26254209 | clientes@mtamerica.net

8400/8500 | DESCRIPCIÓN: Manómetro esfera seca DN 50

Materiales

Caja en acero negro
Anillo de cierre en acero negro
Casquillo adaptador de laton
Dial en aluminio
Aguja indicadora en aluminio
Pantalla de cristal
Partes internas y conexiones de latón
Tubo Bourdon de aleación de Cobre

8400 | DESCRIPCIÓN: Manómetro caratula seca DN 50 conexión posterior

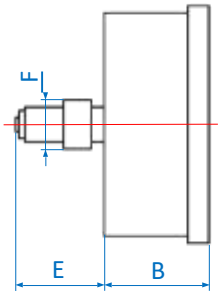

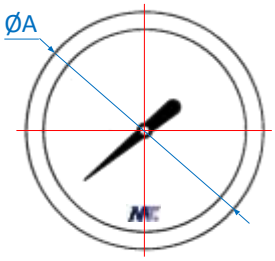

Dimensiones

CÓDIGO	Presión	Dial (bar)	ØA	B	E	F
840002	0 - 2,5	0,1	52,8	28,5	18,5	14 SQ
840004	0 - 4	0,1	52,8	28,5	18,5	14 SQ
840006	0 - 6	0,1	52,8	28,5	18,5	14 SQ
840010	0 - 10	0,2	52,8	28,5	18,5	14 SQ
840016	0 - 16	0,2	52,8	28,5	18,5	14 SQ

Dimensiones en milímetros .

8500 | DESCRIPCIÓN: Manómetro caratula seca DN 50 conexión inferior de latón

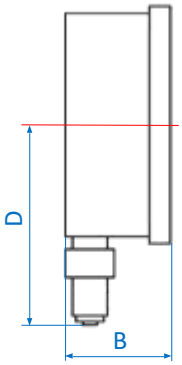

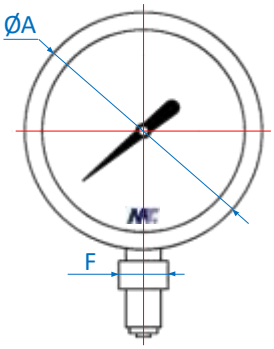

Dimensiones

CÓDIGO	Presión	Dial (bar)	ØA	B	D	F
850002	0 - 2,5	0,1	52,8	28,5	47	14 SQ
850004	0 - 4	0,1	52,8	28,5	47	14 SQ
850006	0 - 6	0,1	52,8	28,5	47	14 SQ
850010	0 - 10	0,2	52,8	28,5	47	14 SQ
850016	0 - 16	0,2	52,8	28,5	47	14 SQ

Dimensiones en milímetros

MT Business Key, S.L. se reserva el derecho de modificar en parte o en su totalidad las características de sus productos sin previo aviso.

Para prevenir roturas, accidentes o daños severos, NO USAR este producto fuera de los límites técnicos y sus aplicaciones. Las normas locales pueden regular el uso de este producto.

Business Key, S.L.
Polígono Sector Camps d'en Ricard
C/ Comerç, 10, naves 3-9 · 08780 Pallejà – Barcelona – España
Tel. +34 936 804 980 / +34 936 804 981 · ventas@mtspain.net
mtspain.net

Oficina AMÉRICA
Lázaro Cárdenas 11 - La Higuera Atizapán - Estado de México, México
+52 (55) 26254209 | clientes@mtamerica.net

8599

Materiales

Caja en Acero inoxidable AISI 304
Anillo cierre en Acero inoxidable AISI 304
Casquillo adaptador de latón
Dial en aluminio
Aguja indicadora en aluminio
Pantalla de policarbonato
Partes internas y conexiones de latón
Tubo Bourdon de aleación de cobre

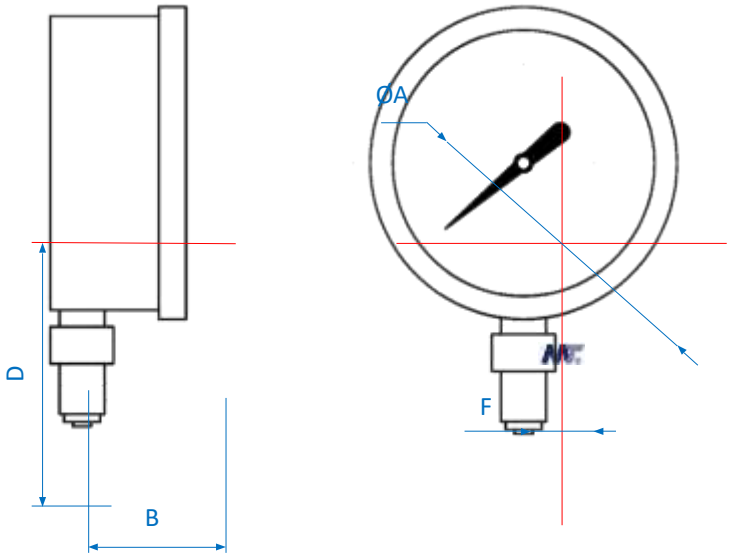

CÓDIGO	Presión	Dial (bar)	A	B	D	Rosca	F
859902	0-2,5	0,05	68	29,7	59,5	1/4”	14mm HEXA
859904	0-4	0,1	68	29,7	59,5	1/4”	14mm HEXA
859906	0-6	0,1	68	29,7	59,5	1/4”	14mm HEXA
859910	0-10	0,2	68	29,7	59,5	1/4”	14mm HEXA
859916	0-16	0,2	68	29,7	59,5	1/4”	14mm HEXA
859925	0-25	0,5	68	29,7	59,5	1/4”	14mm HEXA
859940	0-40	1	68	29,7	59,5	1/4”	14mm HEXA
859960	0-60	1	68	29,7	59,5	1/4”	14mm HEXA
8599100	0-100	2	68	29,7	59,5	1/4”	14mm HEXA

Dimensiones en milímetros.

MT Business Key, S.L. se reserva el derecho de modificar en parte o en su totalidad las características de sus productos sin previo aviso.

Para prevenir roturas, accidentes o daños severos, NO USAR este producto fuera de los límites técnicos y sus aplicaciones. Las normas locales pueden regular el uso de este producto.

Business Key, S.L.
Polígono Sector Camps d’en Ricard
C/ Comerç, 10, naves 3-9 · 08780 Pallejà – Barcelona – España
Tel. +34 936 804 980 / +34 936 804 981 · ventas@mtspain.net
mtspain.net

Oficina AMÉRICA
Lázaro Cárdenas 11 - La Higuera Atizapán - Estado de México, México
+52 (55) 26254209 | clientes@mtamerica.net

Componentes internos

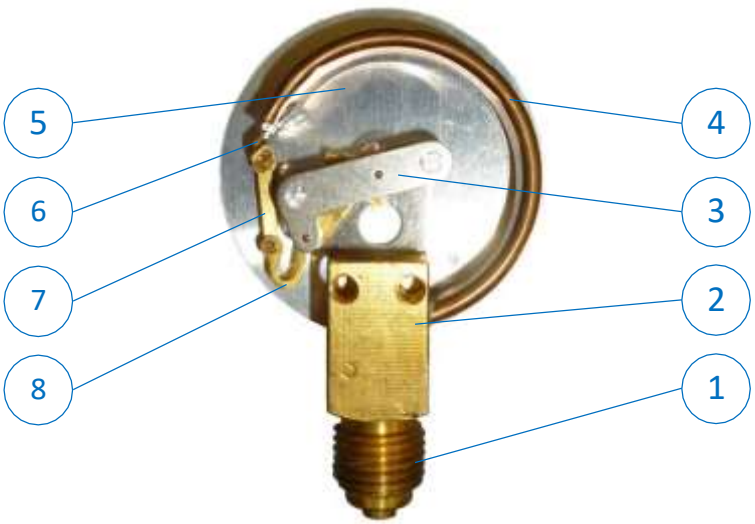

N°	CÓDIGO	DENOMINACIÓN	MATERIAL
1	8400/8500/8599	Conexión	Latón
2	8400/8500/8599	Base	Latón
3	8400/8500/8599	Soporte mecanismo	Acero inoxidable
4	8400/8500/8599	Tubo Bourdon	Aleación cobre
5	8400/8500/8599	Dial y aguja	Aluminio
6	8400/8500/8599	Terminal	Latón
7	8400/8500/8599	Tirante	Latón
8	8400/8500/8599	Mecanismo	Latón

Tabla de conversión de presión

Bar	Psi	kg/cm²	m c Agua / Water	MPa
0	0	0	0	0
2,5	36	2,5	25,5	0,25
4	58	4,1	41	0,40
6	87	6,1	61	0,60
10	145	10,2	102	1,00
16	232	16,3	163	1,60
25	363	25,5	255	2,50
40	580	40,8	408	4,00
60	870	61,2	612	6,00
100	1.450	102,0	1.020	10,00

MT Business Key, S.L. se reserva el derecho de modificar en parte o en su totalidad las características de sus productos sin previo aviso.

Para prevenir roturas, accidentes o daños severos, NO USAR este producto fuera de los límites técnicos y sus aplicaciones. Las normas locales pueden regular el uso de este producto.

Business Key, S.L.
Polígono Sector Camps d'en Ricard
C/ Comerç, 10, naves 3-9 · 08780 Pallejà – Barcelona – España
Tel. +34 936 804 980 / +34 936 804 981 · ventas@mtspain.net
mtspain.net

Oficina AMÉRICA
Lázaro Cárdenas 11 - La Higuera Atizapán - Estado de México, México
+52 (55) 26254209 | clientes@mtamerica.net